CÓDIGO: **21901** CLAVE: **LL-2007MP**

Llave combinada 7 mm x 110 mm de largo, Pretul

- Fabricada en acero al cromo vanadio 2X más resistente al desgaste que las de acero al carbono
- Medida marcada para fácil identificación

Certificaciones y garantías

- Cumple la norma: ASME B107.100
- Garantizado contra defectos de fabricación o mano de obra. La garantía se puede hacer válida con cualquier distribuidor de TRUPER

Especificaciones

Medida	7 mm
Largo	110 mm
Puntas	12
Empaque individual	Tarjeta plástica
Pallet	12960
Inner	12
Master	72

Datos de Empaque (Medidas y pesos aproximados)

Empaque Individual	**Medidas:** Alto: 16.6 cm (6 1/2") Ancho: 1.1 cm (1/2") Largo: 5.1 cm (2") **Peso:** 0.03 kg (0.07 lb)
Inner	**Medidas:** Alto: 6.4 cm (2 1/2") Ancho: 11 cm (4 1/4") Largo: 12.8 cm (5") **Peso:** 0.42 kg (0.93 lb)
Master	**Medidas:** Alto: 20.8 cm (8 1/4") Ancho: 14.4 cm (5 3/4") Largo: 23.6 cm (9 1/4") **Peso:** 2.74 kg (6.04 lb)

© 2025 TRUPER, S.A. DE C.V. TODOS LOS DERECHOS RESERVADOS.
Los productos ilustrados y la información pueden cambiar sin previo aviso, como resultado de nuestros procesos de mejora continua.
Prohibida su reproducción o divulgación total o parcial así como su uso o aprovechamiento sin autorización escrita de Truper, S.A. de C.V.

País de origen

Fabricado en India bajo las estrictas especificaciones de GRUPO TRUPER

Imágenes complementarias

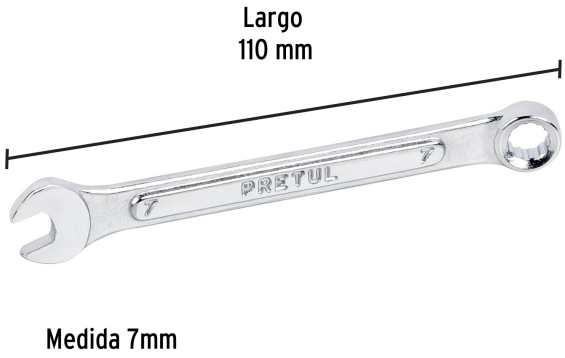

EMPAQUE INDIVIDUAL

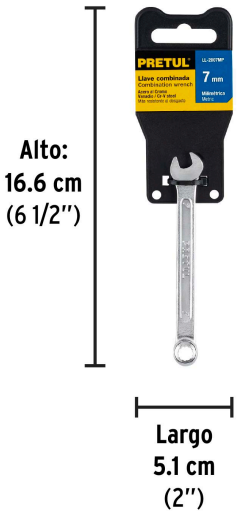

Peso: 0.03 kg (0.07 lb)

EMPAQUE INNER

Contiene: 12 piezas

Peso: 0.42 kg (0.93 lb)

© 2025 TRUPER, S.A. DE C.V. TODOS LOS DERECHOS RESERVADOS.
Los productos ilustrados y la información pueden cambiar sin previo aviso, como resultado de nuestros procesos de mejora continua.
Prohibida su reproducción o divulgación total o parcial así como su uso o aprovechamiento sin autorización escrita de Truper, S.A. de C.V.

Imágenes complementarias

EMPAQUE MASTER

Contiene: 6 inner (72 piezas)

Peso: 2.74 kg (6.04 lb)

© 2025 TRUPER, S.A. DE C.V. TODOS LOS DERECHOS RESERVADOS.
Los productos ilustrados y la información pueden cambiar sin previo aviso, como resultado de nuestros procesos de mejora continua.
Prohibida su reproducción o divulgación total o parcial así como su uso o aprovechamiento sin autorización escrita de Truper, S.A. de C.V.