CÓDIGO: **21906** CLAVE: **LL-2012MP**

# Llave combinada 12 mm x 160 mm de largo, Pretul

- Fabricada en acero al cromo vanadio 2X más resistente al desgaste que las de acero al carbono
- Medida marcada para fácil identificación

## Certificaciones y garantías

- Cumple la norma: ASME B107.100
- Garantizado contra defectos de fabricación o mano de obra. La garantía se puede hacer válida con cualquier distribuidor de TRUPER

## Especificaciones

| | |
|---|---|
| **Medida** | 12 mm |
| **Largo** | 160 mm |
| **Puntas** | 12 |
| **Empaque individual** | Tarjeta plástica |
| **Inner** | 12 |
| **Master** | 72 |
| **Pallet** | 8640 |

## Datos de Empaque (Medidas y pesos aproximados)

| | |
|---|---|
| **Empaque Individual** | **Medidas:** Alto: 20 cm (7 3/4") Ancho: 1.3 cm (1/2") Largo: 5.1 cm (2") **Peso:** 0.07 kg (0.15 lb) |
| **Inner** | **Medidas:** Alto: 6.3 cm (2 1/2") Ancho: 11.8 cm (4 3/4") Largo: 17.5 cm (7") **Peso:** 0.9 kg (1.98 lb) |
| **Master** | **Medidas:** Alto: 21.5 cm (8 1/2") Ancho: 19.8 cm (7 3/4") Largo: 25.7 cm (10 1/4") **Peso:** 5.76 kg (12.70 lb) |

© 2025 TRUPER, S.A. DE C.V. TODOS LOS DERECHOS RESERVADOS.
**Los productos ilustrados y la información pueden cambiar sin previo aviso, como resultado de nuestros procesos de mejora continua.**
Prohibida su reproducción o divulgación total o parcial así como su uso o aprovechamiento sin autorización escrita de Truper, S.A. de C.V.

## País de origen

**Fabricado en India bajo las estrictas especificaciones de GRUPO TRUPER**

## Imágenes complementarias

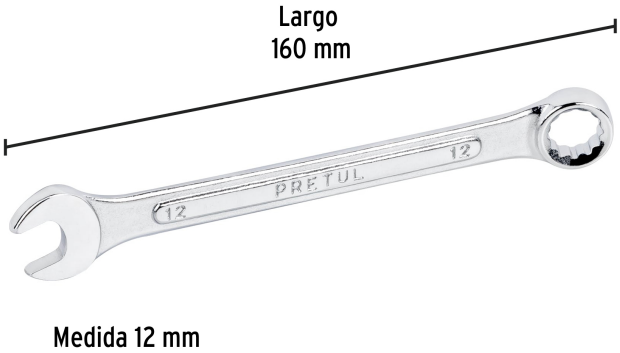


### EMPAQUE INDIVIDUAL

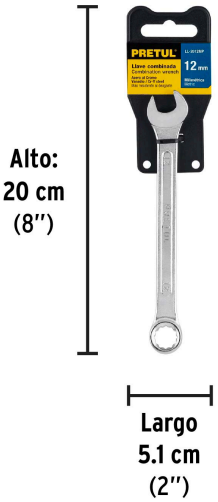


**Peso:** 0.07 kg (0.15 lb)

### EMPAQUE INNER

**Contiene:** 12 piezas

**Peso:** 0.9 kg (1.98 lb)

© 2025 TRUPER, S.A. DE C.V. TODOS LOS DERECHOS RESERVADOS.
**Los productos ilustrados y la información pueden cambiar sin previo aviso, como resultado de nuestros procesos de mejora continua.**
Prohibida su reproducción o divulgación total o parcial así como su uso o aprovechamiento sin autorización escrita de Truper, S.A. de C.V.

## Imágenes complementarias

### EMPAQUE MASTER

**Contiene:** 6 inner (72 piezas)

**Peso:** 5.76 kg (12.7 lb)

© 2025 TRUPER, S.A. DE C.V. TODOS LOS DERECHOS RESERVADOS.
**Los productos ilustrados y la información pueden cambiar sin previo aviso, como resultado de nuestros procesos de mejora continua.**
Prohibida su reproducción o divulgación total o parcial así como su uso o aprovechamiento sin autorización escrita de Truper, S.A. de C.V.