CÓDIGO: **15692** CLAVE: **LL-3031**

Llave española, 5/8 x 3/4" x 220 mm de largo, Truper Expert

- Fabricada en acero al cromo vanadio 2X más resistente al desgaste que las de acero al carbono
- Muesca hexagonal que minimiza el esfuerzo, ofreciendo mayor contacto y evitando el desgaste en tornillería
- Medida marcada para fácil identificación

Pulido espejo para fácil limpieza

Muesca hexagonal

Certificaciones y garantías

- Excede en promedio un 80% la norma en torque ASME B107.100
- Garantizado contra defectos de fabricación o mano de obra. La garantía se puede hacer válida con cualquier distribuidor de TRUPER

Especificaciones

Medida	5/8" x 3/4"
Largo	220 mm
Pallet	4698
Inner	6
Master	18

País de origen

Fabricado en China bajo las estrictas especificaciones de GRUPO TRUPER

D.R. © Truper S.A. de C.V. 2025 | Todos los derechos reservados.

Prohibida su reproducción o divulgación total o parcial así como su uso o aprovechamiento sin autorización escrita de Truper, S.A de C.V.

Imagenes complementarias

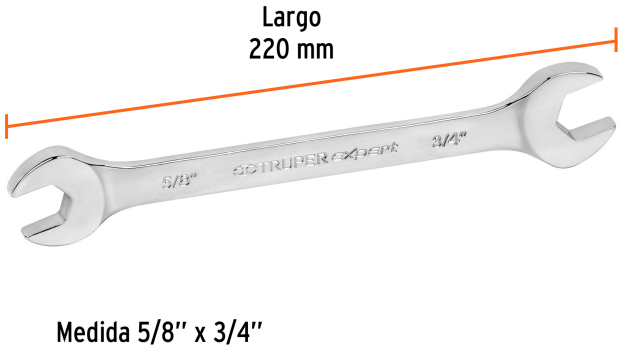

D.R. © Truper S.A. de C.V. 2025 | Todos los derechos reservados.

Prohibida su reproducción o divulgación total o parcial así como su uso o aprovechamiento sin autorización escrita de Truper, S.A de C.V.