CÓDIGO: **19392** CLAVE: **PAD-7**

Pinta pad 7", Truper

- Esponja de poliuretano y fibras de nylon para acabados uniformes
- Mango de polietileno cubierto de TPR, ajustable a 3 posiciones para un mayor control
- Facilita la absorción y aplicación de pintura
- Para todo tipo de pinturas

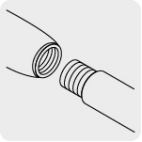

Rosca para extensión

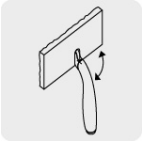

Mango ajustable para mayor control

Certificaciones y garantías

- Garantizado contra defectos de fabricación o mano de obra. La garantía se puede hacer válida con cualquier distribuidor de TRUPER

Especificaciones

Dimensiones (largo x ancho)	18 cm x 9 cm
Empaque individual	Tarjeta
Inner	6
Master	36
Pallet	360

País de origen

Fabricado en China bajo las estrictas especificaciones de GRUPO TRUPER

Refacciones y/o accesorios disponibles en catálogo (no incluidas)

Código	Clave	Descripción
19398	REP-PAD-7	Repuesto para pinta pad, 7", Truper

© 2025 TRUPER, S.A. DE C.V. TODOS LOS DERECHOS RESERVADOS.
Los productos ilustrados y la información pueden cambiar sin previo aviso, como resultado de nuestros procesos de mejora continua.
Prohibida su reproducción o divulgación total o parcial así como su uso o aprovechamiento sin autorización escrita de Truper, S.A de C.V.

Imágenes complementarias

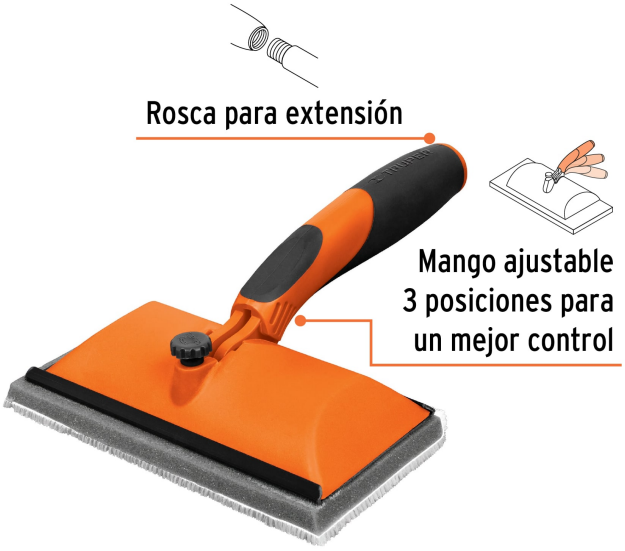

Ideales para esquinas, puertas, ventanas y molduras

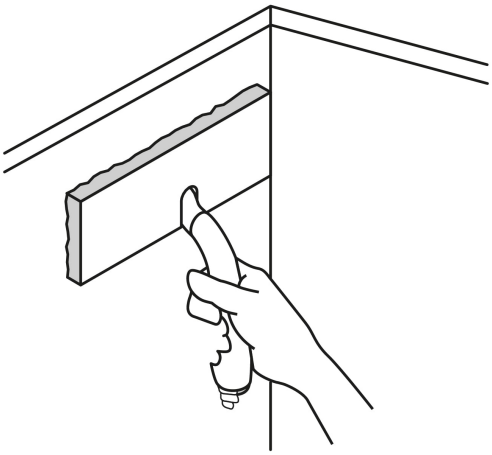

© 2025 TRUPER, S.A. DE C.V. TODOS LOS DERECHOS RESERVADOS.
Los productos ilustrados y la información pueden cambiar sin previo aviso, como resultado de nuestros procesos de mejora continua.
Prohibida su reproducción o divulgación total o parcial así como su uso o aprovechamiento sin autorización escrita de Truper, S.A de C.V.