CÓDIGO: **14222** CLAVE: **REP-PF**

Repuesto para protector facial PF-500, Truper

- Fabricado en ABS resistente a impactos
- Para protector facial modelo PF-500 Truper®
- Mica compatible con las marcas de mayor presencia del mercado

Certificaciones y garantías

- Garantizado contra defectos de fabricación o mano de obra. La garantía se puede hacer válida con cualquier distribuidor de TRUPER

Especificaciones

Espesor	1 mm
Dimensiones (Largo x Alto)	40 cm x 20 cm
Empaque individual	Caballete
Pallet	3456
Inner	6
Master	36

País de origen

Fabricado en China bajo las estrictas especificaciones de GRUPO TRUPER

D.R. © Truper S.A. de C.V. 2025 | Todos los derechos reservados.

Prohibida su reproducción o divulgación total o parcial así como su uso o aprovechamiento sin autorización escrita de Truper, S.A de C.V.

Imagenes complementarias

Espesor: 1 mm

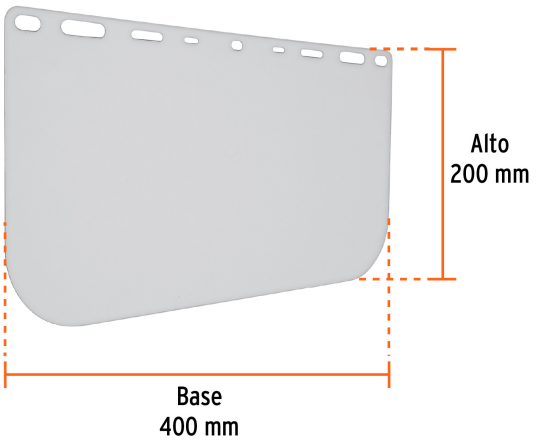

Para protector facial

PF-500

EMPAQUE INDIVIDUAL

Peso: 0.12 kg (0.3 lb)

EMPAQUE INNER

Contiene: 6 piezas

Peso: 0.8 kg (1.8 lb)

D.R. © Truper S.A. de C.V. 2025 | Todos los derechos reservados.

Prohibida su reproducción o divulgación total o parcial así como su uso o aprovechamiento sin autorización escrita de Truper, S.A de C.V.

Imagenes complementarias

EMPAQUE MASTER

Contiene: 6 inner (36 piezas)

Peso: 5.2 kg (11.5 lb)

D.R. © Truper S.A. de C.V. 2025 | Todos los derechos reservados.

Prohibida su reproducción o divulgación total o parcial así como su uso o aprovechamiento sin autorización escrita de Truper, S.A de C.V.