PRETUL

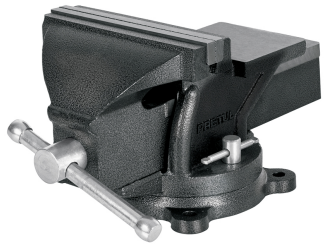

CÓDIGO: **26044** CLAVE: **TB-8P**

Tornillo de banco 8" de hierro gris, Pretul

- Fundido en hierro gris
- Mordazas de acero moleteadas para un mejor agarre
- Base giratoria 360° para ajuste multi-posición del tornillo
- Para sujeción de múltiples materiales

Certificaciones y garantías

- Excede la norma: Especif. Federal: GGG-V-410A

1 AÑO DE GARANTÍA

Especificaciones

Ancho de mordaza	8" (20 cm)
Apertura máxima	6 1/2" (17 cm)
Profundidad de garganta	2.9" (7.5 cm)
Dimensiones (Alto x Base x Fondo)	20 x 24 x 41 cm
Peso	21 kg
Empaque individual	Caja
Inner	1
Pallet	48

País de origen

Fabricado en China bajo las estrictas especificaciones de GRUPO TRUPER

© 2025 TRUPER, S.A. DE C.V. TODOS LOS DERECHOS RESERVADOS.
Los productos ilustrados y la información pueden cambiar sin previo aviso, como resultado de nuestros procesos de mejora continua.
Prohibida su reproducción o divulgación total o parcial así como su uso o aprovechamiento sin autorización escrita de Truper, S.A. de C.V.

Imágenes complementarias

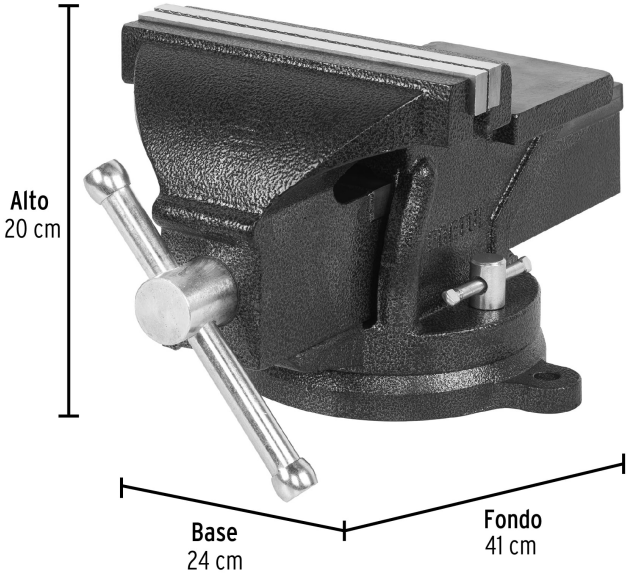

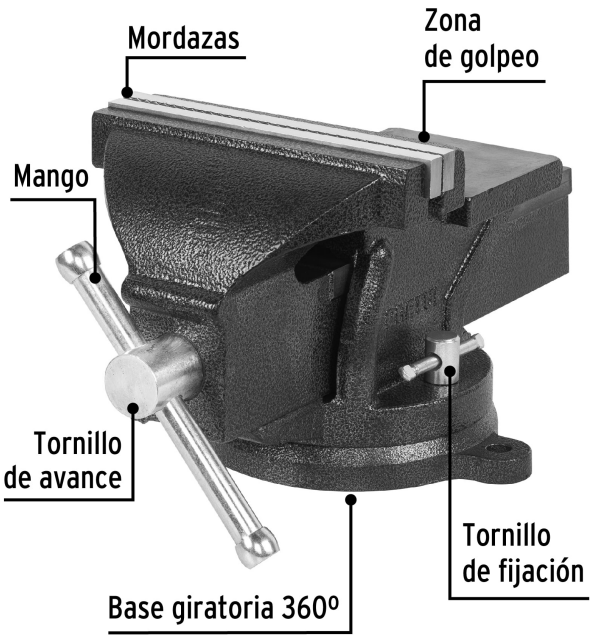

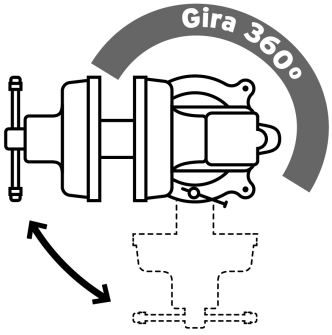

EMPAQUE INDIVIDUAL

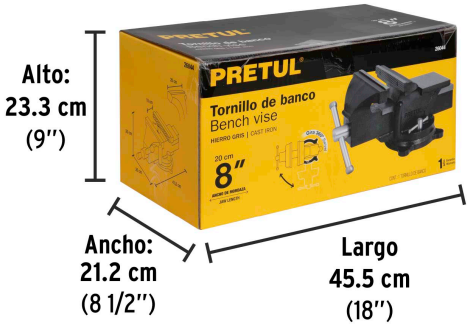

Peso: 19.4 kg (42.77 lb)

© 2025 TRUPER, S.A. DE C.V. TODOS LOS DERECHOS RESERVADOS.
Los productos ilustrados y la información pueden cambiar sin previo aviso, como resultado de nuestros procesos de mejora continua.
Prohibida su reproducción o divulgación total o parcial así como su uso o aprovechamiento sin autorización escrita de Truper, S.A. de C.V.

Imágenes complementarias

EMPAQUE MASTER

Contiene: 1 pieza

Peso: 19.96 kg (44 lb)

© 2025 TRUPER, S.A. DE C.V. TODOS LOS DERECHOS RESERVADOS.
Los productos ilustrados y la información pueden cambiar sin previo aviso, como resultado de nuestros procesos de mejora continua.
Prohibida su reproducción o divulgación total o parcial así como su uso o aprovechamiento sin autorización escrita de Truper, S.A. de C.V.