CÓDIGO: **44237** CLAVE: **AB-16**

Bolsa con 10 abrazaderas sin fin #16, 3/4 - 1-1/2", FIERO

- Banda de acero inoxidable
- Tornillo de acero
- Para uso automotriz, industrial y doméstico

Calidad automotriz

Uso industrial

Uso doméstico

Certificaciones y garantías

- Garantizado contra defectos de fabricación o mano de obra. La garantía se puede hacer válida con cualquier distribuidor de TRUPER

Especificaciones

Diámetro mínimo	3/4" (19 mm)
Diámetro máximo	1-1/2" (38 mm)
Ancho	1/2" (13 mm)
Empaque individual	Bolsa con 10 piezas
Inner	10
Master	20
Pallet	2240

Datos de Empaque (Medidas y pesos aproximados)

Empaque Individual	**Medidas:** Alto: 20.8 cm (8 1/4") Ancho: 4 cm (1 1/2") Largo: 10 cm (4") **Peso:** 0.21 kg (0.46 lb)
Inner	**Medidas:** Alto: 14 cm (5 1/2") Ancho: 15 cm (6") Largo: 22 cm (8 3/4") **Peso:** 2.24 kg (4.94 lb)
Master	**Medidas:** Alto: 15.4 cm (6") Ancho: 23.2 cm (9 1/4") Largo: 31.5 cm (12 1/2") **Peso:** 4.76 kg (10.49 lb)

© 2025 TRUPER, S.A. DE C.V. TODOS LOS DERECHOS RESERVADOS.
Los productos ilustrados y la información pueden cambiar sin previo aviso, como resultado de nuestros procesos de mejora continua.
Prohibida su reproducción o divulgación total o parcial así como su uso o aprovechamiento sin autorización escrita de Truper, S.A. de C.V.

País de origen

Fabricado en China bajo las estrictas especificaciones de GRUPO TRUPER

Imágenes complementarias

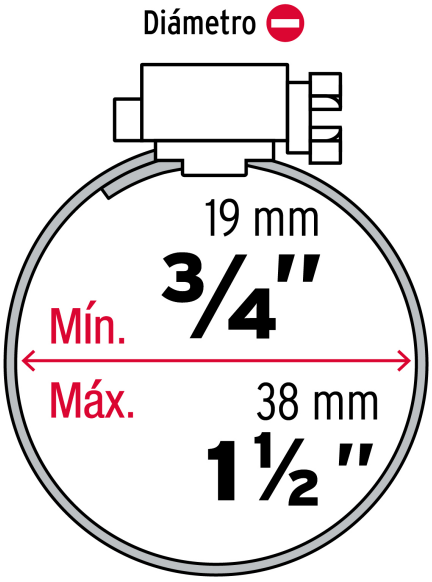

© 2025 TRUPER, S.A. DE C.V. TODOS LOS DERECHOS RESERVADOS.
Los productos ilustrados y la información pueden cambiar sin previo aviso, como resultado de nuestros procesos de mejora continua.
Prohibida su reproducción o divulgación total o parcial así como su uso o aprovechamiento sin autorización escrita de Truper, S.A. de C.V.

Imágenes complementarias

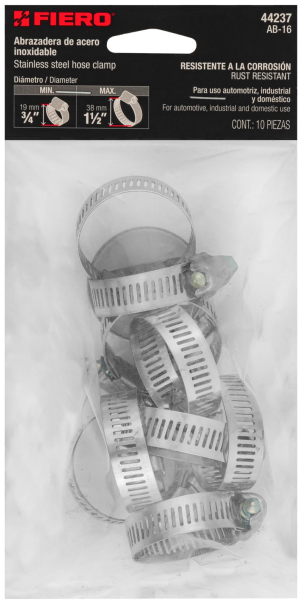

EMPAQUE INDIVIDUAL

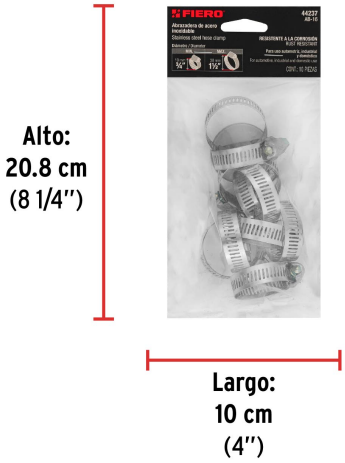

Peso: 0.21 kg (0.46 lb)

EMPAQUE INNER

Contiene: 10 piezas

Peso: 2.24 kg (4.94 lb)

EMPAQUE MASTER

Contiene: 2 inner (20 piezas)

Peso: 4.76 kg (10.49 lb)

© 2025 TRUPER, S.A. DE C.V. TODOS LOS DERECHOS RESERVADOS.
Los productos ilustrados y la información pueden cambiar sin previo aviso, como resultado de nuestros procesos de mejora continua.
Prohibida su reproducción o divulgación total o parcial así como su uso o aprovechamiento sin autorización escrita de Truper, S.A. de C.V.