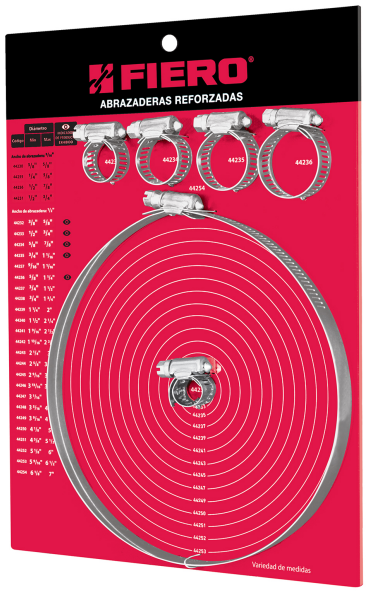

CÓDIGO: **55551** CLAVE: **EXF-AB**

Exhididor FIERO de abrazaderas

- Producto montado sobre hoja de PVC rígido espumado y asegurado con alambre galvanizado
- Con orificio para colgarse
- Incluye producto real en toda las medidas disponibles para facilitar su identificación
- Ideal para cuando un usuario llega con una muestra y no conoce la medida
- Producto no funcional, exclusivo para exhibición

APLICA PARA BONO

Certificaciones y garantías

- Garantizado contra defectos de fabricación o mano de obra. La garantía se puede hacer válida con cualquier distribuidor de TRUPER

Especificaciones

Base	22 cm
Altura	28 cm
Empaque individual	Caja
Inner	1

País de origen

Fabricado en México bajo las estrictas especificaciones de GRUPO TRUPER

Incluye

1 Pieza: 44230 (AB-04) Bolsa con 10 mini-abrazaderas reforzadas # 4, 3/8 - 5/8"

1 Pieza: 44231 (AB-06) Bolsa con 10 mini-abrazaderas reforzadas # 6, 1/2 - 3/4"

1 Pieza: 44232 (AB-4) Bolsa con 10 abrazaderas reforzadas # 4, 3/8 - 5/8"

1 Pieza: 44233 (AB-6) Bolsa con 10 abrazaderas reforzadas # 6, 1/2 - 3/4"

1 Pieza: 44234 (AB-8) Bolsa con 10 abrazaderas reforzadas # 8, 5/8 - 7/8"

1 Pieza: 44235 (AB-10) Bolsa con 10 abrazaderas reforzadas # 10, 3/4 - 1-1/16"

D.R. © Truper S.A. de C.V. 2025 | Todos los derechos reservados.

Prohibida su reproducción o divulgación total o parcial así como su uso o aprovechamiento sin autorización escrita de Truper, S.A de C.V.

Incluye

1 Pieza: 44236 (AB-12) Bolsa con 10 abrazaderas reforzadas # 12, 5/8 - 1-1/4"

1 Pieza: 44237 (AB-16) Bolsa con 10 abrazaderas reforzadas # 16, 3/4 - 1-1/2"

1 Pieza: 44238 (AB-20) Bolsa con 10 abrazaderas reforzadas # 20, 3/4 - 1-3/4"

1 Pieza: 44239 (AB-24) Bolsa con 10 abrazaderas reforzadas # 24, 1-1/4 - 2"

1 Pieza: 44240 (AB-28) Bolsa con 10 abrazaderas reforzadas # 28, 1-1/2 - 2-1/4"

1 Pieza: 44255 (AB-03) Bolsa con 10 mini-abrazaderas reforzadas #3, 1/4' - 5/8"

1 Pieza: 44256 (AB-07) Bolsa con 10 mini-abrazaderas reforzadas #7, 1/2 - 7/8"

1 Pieza: 44257 (AB-7) Bolsa con 10 abrazaderas reforzadas #7, 9/16 - 1-1/16"

Imagenes complementarias

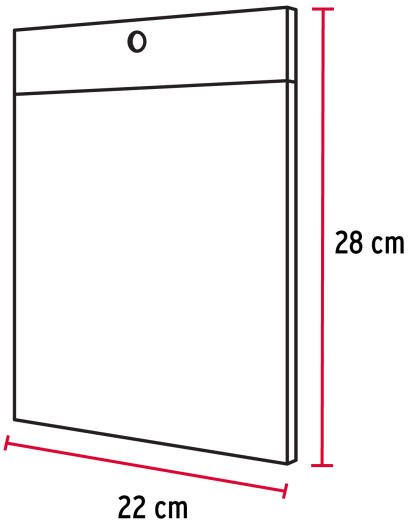

D.R. © Truper S.A. de C.V. 2025 | Todos los derechos reservados.

Prohibida su reproducción o divulgación total o parcial así como su uso o aprovechamiento sin autorización escrita de Truper, S.A de C.V.