CÓDIGO: **49191** CLAVE: **F-319P**

Mezcladora 8" fregadero cromo, cuello cobra, palanca, BASIC

- Cuerpo de latón para máxima duración
- Manerales metálicos tipo palanca
- Cuello y cubierta de acero inoxidable
- Cartucho cerámico de suave y fácil apertura

Certificaciones y garantías

- Cumple la norma NMX-C-415-ONNCCE

Especificaciones

Acabado	Cromo
Distancia entre taladros	8"
Presión de trabajo	0.25 kgf/cm² a 1 kgf/cm²
Conexión roscable	1/2" - 14 NPSM
Dimensiones de la cubierta	31 cm x 25 cm x 28 cm
Peso	600 g
Empaque individual	Caja
Master	24
Inner	2
Pallet	192

© 2025 TRUPER, S.A. DE C.V. TODOS LOS DERECHOS RESERVADOS.
Los productos ilustrados y la información pueden cambiar sin previo aviso, como resultado de nuestros procesos de mejora continua.
Prohibida su reproducción o divulgación total o parcial así como su uso o aprovechamiento sin autorización escrita de Truper, S.A. de C.V.

País de origen

Fabricado en China bajo las estrictas especificaciones de GRUPO TRUPER

Refacciones y/o accesorios disponibles en catálogo (no incluidas)

Código	Clave	Descripción
45713	CR-070	Cuello largo para mezcladora de lavabo, cromo, BASIC
49245	R-506	Regadera redonda 2-1/2" brazo y chapetón de acero, BASIC
49416	CARCE-8	Bolsa con 2 cartuchos cerámicos para mezcladoras de palanca
49455	MM-700	Juego de manerales de palanca p/lav-fregadero, cromo BASIC

Imágenes complementarias

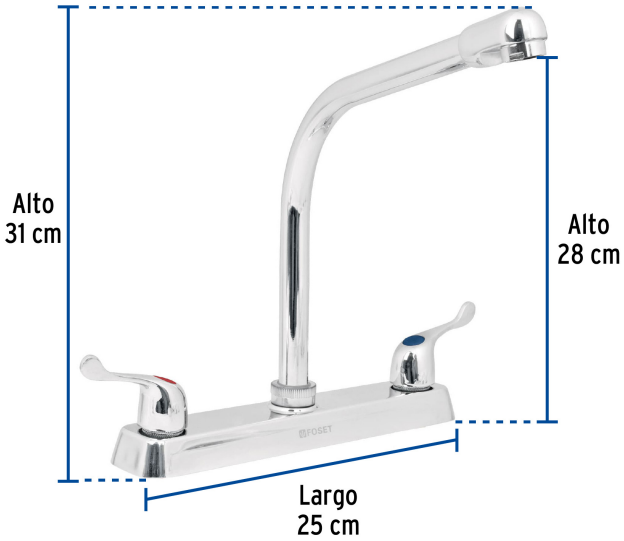

© 2025 TRUPER, S.A. DE C.V. TODOS LOS DERECHOS RESERVADOS.
Los productos ilustrados y la información pueden cambiar sin previo aviso, como resultado de nuestros procesos de mejora continua.
Prohibida su reproducción o divulgación total o parcial así como su uso o aprovechamiento sin autorización escrita de Truper, S.A. de C.V.

Imágenes complementarias

Altura (h)	Presión		
	kPa	kgf/cm²	PSI
2.5 m	25	0.25	3.6
3 m	30	0.3	4.2
4 m	40	0.4	5.6

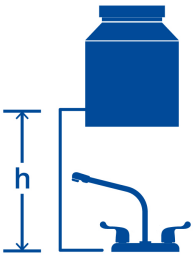

© 2025 TRUPER, S.A. DE C.V. TODOS LOS DERECHOS RESERVADOS.
Los productos ilustrados y la información pueden cambiar sin previo aviso, como resultado de nuestros procesos de mejora continua.
Prohibida su reproducción o divulgación total o parcial así como su uso o aprovechamiento sin autorización escrita de Truper, S.A. de C.V.