CÓDIGO: **49180** CLAVE: **F-319I**

Mezcladora 8" fregadero cromo, cuello cobra, cono, BASIC

- Cuerpo de latón para máxima duración
- Manerales tipo cono de ABS y metal
- Cuello y cubierta de acero inoxidable
- Cartucho cerámico de suave y fácil apertura

1/4 de vuelta

Cartucho cerámico 90°

Distancia entre taladros

Certificaciones y garantías

- Cumple la norma NMX-C-415-ONNCCE

NMX COMECER

GARANTÍA • WARRANTY 1 YEAR • AÑO

Especificaciones

Acabado	Cromo
Distancia entre taladros	8"
Presión de trabajo	0.25 kgf/cm² a 1 kgf/cm²
Conexión roscable	1/2" - 14 NPSM
Dimensiones de la cubierta	31 cm x 25 cm x 28 cm
Peso	635 g
Empaque individual	Caja
Inner	2
Master	24
Pallet	288

D.R. © Truper S.A. de C.V. 2025 | Todos los derechos reservados.

Prohibida su reproducción o divulgación total o parcial así como su uso o aprovechamiento sin autorización escrita de Truper, S.A de C.V.

País de origen

Fabricado en China bajo las estrictas especificaciones de GRUPO TRUPER

Refacciones y/o accesorios disponibles en catálogo (no incluidas)

Código	Clave	Descripción
45713	CR-070	Cuello largo para mezcladora de lavabo, cromo, Basic
49100	CARCE-4	Bolsa con 2 cartuchos cerámicos p/mezcladoras, Foset
49214	MM-900	Juego de manerales cono p/lavabo-fregadero, cromo, Basic

Imagenes complementarias

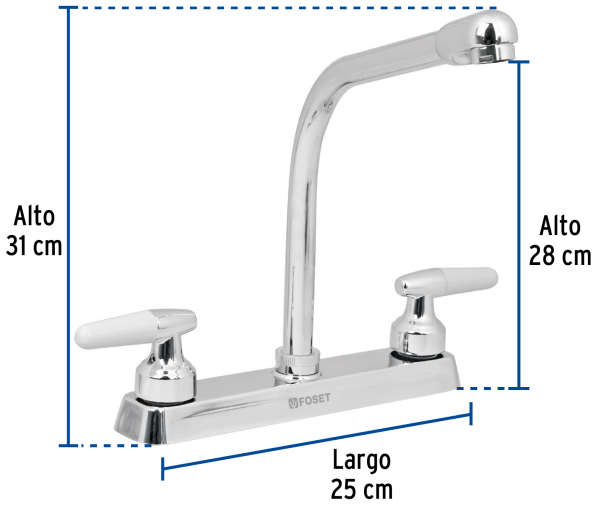

D.R. © Truper S.A. de C.V. 2025 | Todos los derechos reservados.

Prohibida su reproducción o divulgación total o parcial así como su uso o aprovechamiento sin autorización escrita de Truper, S.A de C.V.

Imagenes complementarias

Altura (h)	Presión		
	kPa	kgf/cm²	PSI
2.5 m	25	0.25	3.6
3 m	30	0.3	4.2
4 m	40	0.4	5.6

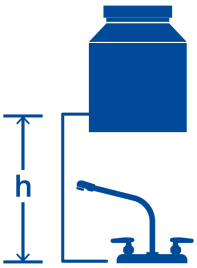

D.R. © Truper S.A. de C.V. 2025 | Todos los derechos reservados.

Prohibida su reproducción o divulgación total o parcial así como su uso o aprovechamiento sin autorización escrita de Truper, S.A de C.V.