CÓDIGO: **44480** CLAVE: **AQF-86**

Mezcladora fregadero 8" cromo, hexagonal, AQUA

- Cuerpo de latón para máxima duración
- Manerales metálicos hexagonales
- Cuello y cubierta de acero inoxidable
- Cartucho cerámico de suave y fácil apertura

1/4 de vuelta | Distancia entre taladros | Cartucho cerámico 90°

Certificaciones y garantías

- Cumple la norma NMX-C-415-ONNCCE

Especificaciones

Acabado	Cromo
Distancia entre taladros	8"
Presión de trabajo	0.25 kgf/cm² a 1 kgf/cm²
Conexión roscable	1/2" - 14 NPSM
Dimensiones de la cubierta	5.3 cm x 28 cm
Peso	750 g
Empaque individual	Caja
Inner	2
Master	24
Pallet	288

© 2025 TRUPER, S.A. DE C.V. TODOS LOS DERECHOS RESERVADOS.
Los productos ilustrados y la información pueden cambiar sin previo aviso, como resultado de nuestros procesos de mejora continua.
Prohibida su reproducción o divulgación total o parcial así como su uso o aprovechamiento sin autorización escrita de Truper, S.A. de C.V.

País de origen

Fabricado en China bajo las estrictas especificaciones de GRUPO TRUPER

Refacciones y/o accesorios disponibles en catálogo (no incluidas)

Código	Clave	Descripción
44481	AQCR-86	Cuello estándar para mezcladora de fregadero, cromo, AQUA
49485	AQMR-86	Juego de manerales hexagonales p/lav-fregadero, cromo, AQUA
49486	CARCE-324	Bolsa con 2 cartuchos cerámicos para mezcladora AQF-86 FOSET

Imágenes complementarias

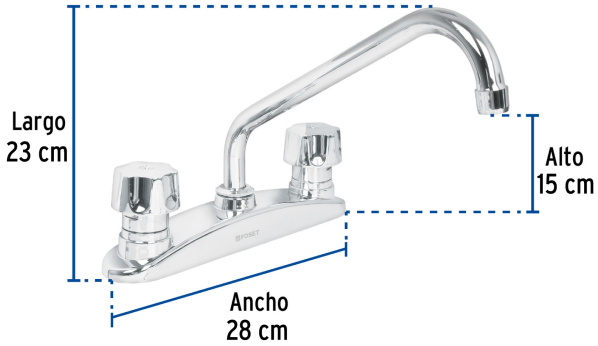

Altura (h)	Presión		
	kPa	kgf/cm²	PSI
2.5 m	25	0.25	3.6
3 m	30	0.3	4.2
4 m	40	0.4	5.6

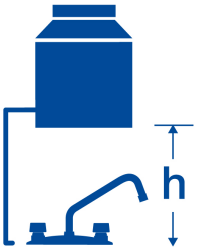

EMPAQUE INNER

Contiene: 2 piezas

Peso: 1.78 kg (3.9 lb)

© 2025 TRUPER, S.A. DE C.V. TODOS LOS DERECHOS RESERVADOS.
Los productos ilustrados y la información pueden cambiar sin previo aviso, como resultado de nuestros procesos de mejora continua.
Prohibida su reproducción o divulgación total o parcial así como su uso o aprovechamiento sin autorización escrita de Truper, S.A. de C.V.

Imágenes complementarias

EMPAQUE MASTER

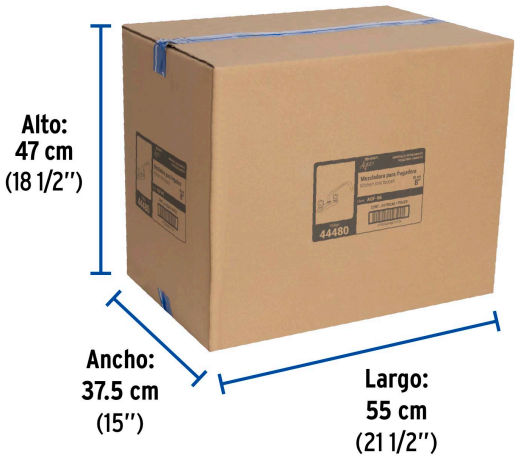

Contiene: 12 inner (24 piezas)

Peso: 22.32 kg (49.2 lb)

© 2025 TRUPER, S.A. DE C.V. TODOS LOS DERECHOS RESERVADOS.
Los productos ilustrados y la información pueden cambiar sin previo aviso, como resultado de nuestros procesos de mejora continua.
Prohibida su reproducción o divulgación total o parcial así como su uso o aprovechamiento sin autorización escrita de Truper, S.A. de C.V.