CÓDIGO: **45257** CLAVE: **ELMM-05N**

Maneral de palanca para monomando de lavabo, satín, Element

ACABADO SATÍN SIN HUELLAS

Certificaciones y garantías

GARANTÍA • WARRANTY • 1 • YEAR • AÑO

Especificaciones

Acabado	Satín
Alto	36 mm
Largo	122 mm
Diámetro	44 mm
Peso	127 g
Empaque individual	Caja
Master	24
Pallet	1536
Inner	1

País de origen

Fabricado en China bajo las estrictas especificaciones de GRUPO TRUPER

D.R. © Truper S.A. de C.V. 2025 | Todos los derechos reservados.

Prohibida su reproducción o divulgación total o parcial así como su uso o aprovechamiento sin autorización escrita de Truper, S.A de C.V.

Imagenes complementarias

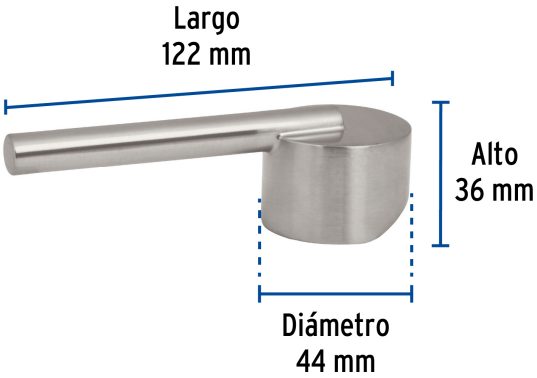

Para monomando alto y corto

ELM-45N

ELM-46N

ELF-83N

D.R. © Truper S.A. de C.V. 2025 | Todos los derechos reservados.

Prohibida su reproducción o divulgación total o parcial así como su uso o aprovechamiento sin autorización escrita de Truper, S.A de C.V.