CÓDIGO: **45582** CLAVE: **R-206SN**

Regadera satín 6" plato redondo, sin brazo, FOSET ELEMENT

- Cabeza de latón para máxima duración
- Para mayor flujo de agua se puede retirar el reductor
- Ahorradora en baja presión
- Compatible con el brazo y chapetón BCH-700N, BCH-710N y BCH-720N marca Foset ®

Grado ecológico

DESDE BAJA PRESIÓN

ACABADO SATÍN SIN HUELLAS

Boquillas fácil limpieza

Certificaciones y garantías

- Cumple la norma NOM-008-CONAGUA

NOM COMECER

20 AÑOS DE GARANTÍA

Especificaciones

Diámetro de la cabeza	6" (15 cm)
Acabado	Satín (PVD)
Presión de trabajo	0.25 kgf/cm² a 6 kgf/cm²
Conexión de entrada	1/2" - 14 NPT
Empaque individual	Caja
Pallet	360
Inner	1
Master	4

País de origen

Fabricado en China bajo las estrictas especificaciones de GRUPO TRUPER

© 2025 TRUPER, S.A. DE C.V. TODOS LOS DERECHOS RESERVADOS.
Los productos ilustrados y la información pueden cambiar sin previo aviso, como resultado de nuestros procesos de mejora continua.
Prohibida su reproducción o divulgación total o parcial así como su uso o aprovechamiento sin autorización escrita de Truper, S.A. de C.V.

Imágenes complementarias

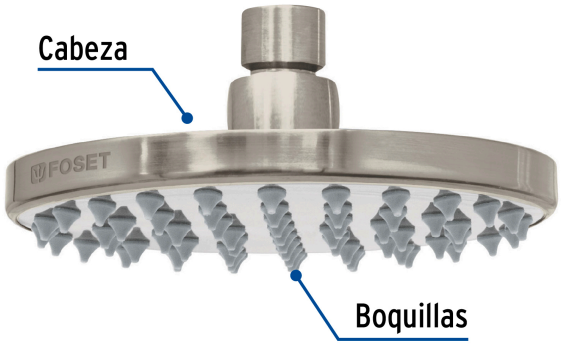

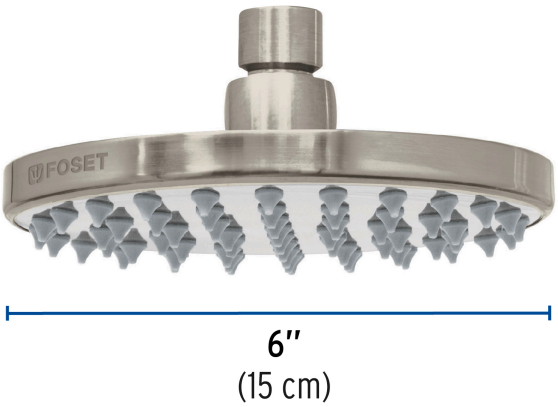

Para mayor flujo de agua
se puede retirar el reductor

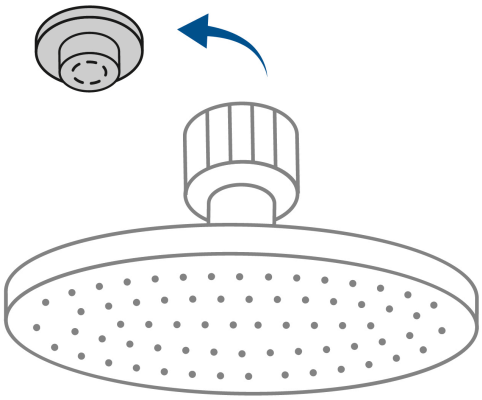

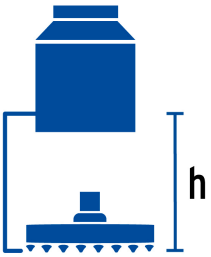

Altura (h)	Presión kPa	kgf / cm²	PSI
2 m	20	0.2	2.8
3 m	30	0.3	4.2
4 m	40	0.4	5.6

© 2025 TRUPER, S.A. DE C.V. TODOS LOS DERECHOS RESERVADOS.
Los productos ilustrados y la información pueden cambiar sin previo aviso, como resultado de nuestros procesos de mejora continua.
Prohibida su reproducción o divulgación total o parcial así como su uso o aprovechamiento sin autorización escrita de Truper, S.A. de C.V.

Imágenes complementarias

Compatible con el brazo y chapetón de repuesto para regaderas

BCH-700

BCH-720

BCH-710

© 2025 TRUPER, S.A. DE C.V. TODOS LOS DERECHOS RESERVADOS.
Los productos ilustrados y la información pueden cambiar sin previo aviso, como resultado de nuestros procesos de mejora continua.
Prohibida su reproducción o divulgación total o parcial así como su uso o aprovechamiento sin autorización escrita de Truper, S.A. de C.V.