CÓDIGO: **49171** CLAVE: **TA-553**

Tarja de empotrar sencilla 53 x 51 cm, FOSET

- Fabricada de acero inoxidable 304 para mayor durabilidad y resistencia a la corrosión
- Acabado satín
- Capacidad de 10 a 12 platos extendidos
- Aislante y reductor de ruido, vibraciones
- Para contracanastas de 3 1/2"
- Incluye 8 clips para instalación

Certificaciones y garantías

GARANTIA • WARRANTY • 10 • YEAR • AÑOS

Especificaciones

Instalación	De empotrar
Calibre	23 (0.68 mm)
Perforaciones	3 para grifería
Peso	2.2 kg
Empaque individual	Etiqueta en funda de cartón
Inner	1
Master	4
Pallet	144

País de origen

Fabricado en Malasia bajo las estrictas especificaciones de GRUPO TRUPER

D.R. © Truper S.A. de C.V. 2025 | Todos los derechos reservados.

Prohibida su reproducción o divulgación total o parcial así como su uso o aprovechamiento sin autorización escrita de Truper, S.A de C.V.

Imagenes complementarias

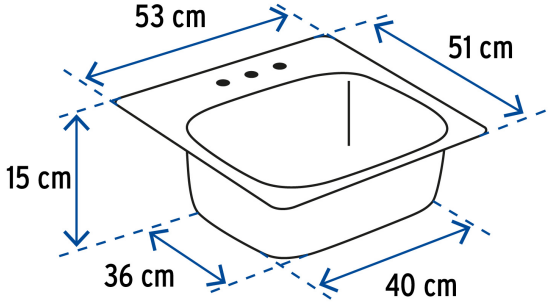

D.R. © Truper S.A. de C.V. 2025 | Todos los derechos reservados.

Prohibida su reproducción o divulgación total o parcial así como su uso o aprovechamiento sin autorización escrita de Truper, S.A de C.V.