CÓDIGO: **49531** CLAVE: **FWC-60V**

Manguera p/WC, vinilo gris, 1/2" x 7/8", 60 cm

- Tuercas 1/2" y 7/8" de latón niquelado
- Espigas de latón resistentes a la corrosión
- Férulas de acero inoxidable
- Trenzado con **vinilo** sobre manguera de hule **EPDM** para mayor **flexibilidad** y alta resistencia
- Empaques de hule

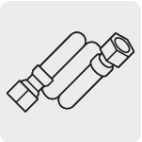

Gran flexibilidad, ideal para lugares reducidos

Certificaciones y garantías

Especificaciones

Color	Gris
Medida de tuercas	1/2" (13 mm) x 7/8" (22 mm)
Largo	60 cm
Presión máxima	145 psi
Temperatura máxima	80 °C
Peso	117 g
Empaque individual	Tarjeta
Pallet	1080
Inner	6
Master	36

País de origen

Fabricado en China bajo las estrictas especificaciones de GRUPO TRUPER

© 2025 TRUPER, S.A. DE C.V. TODOS LOS DERECHOS RESERVADOS.
Los productos ilustrados y la información pueden cambiar sin previo aviso, como resultado de nuestros procesos de mejora continua.
Prohibida su reproducción o divulgación total o parcial así como su uso o aprovechamiento sin autorización escrita de Truper, S.A. de C.V.

Imágenes complementarias

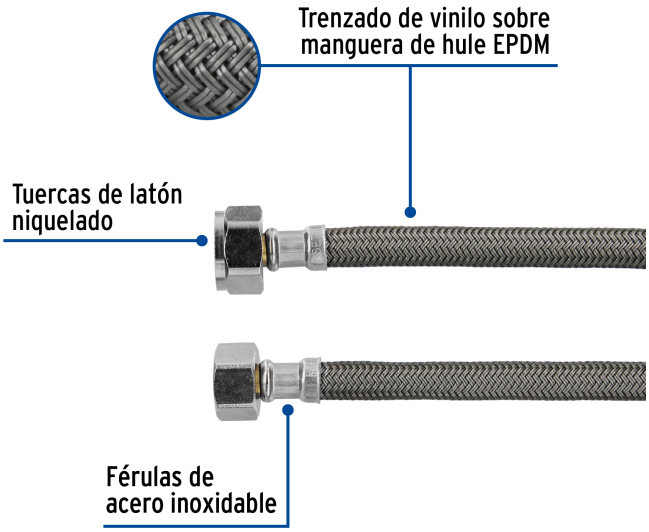

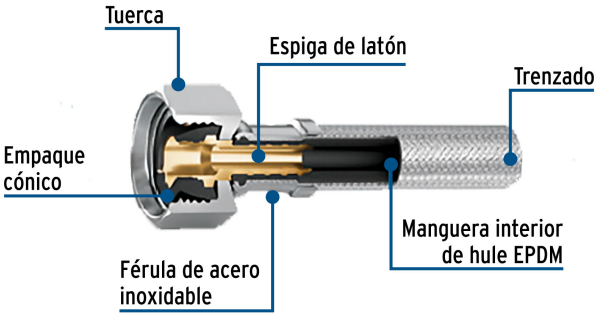

© 2025 TRUPER, S.A. DE C.V. TODOS LOS DERECHOS RESERVADOS.
Los productos ilustrados y la información pueden cambiar sin previo aviso, como resultado de nuestros procesos de mejora continua.
Prohibida su reproducción o divulgación total o parcial así como su uso o aprovechamiento sin autorización escrita de Truper, S.A. de C.V.