CÓDIGO: **49532** CLAVE: **FFR-100**

Manguera lavabo/fregadero, aluminio, 1/2" x 1/2", 100cm

- Tuercas 1/2" de latón niquelado
- Espigas de latón resistentes a la corrosión
- Férulas de acero inoxidable
- Trenzado de **aluminio** sobre mangueras de hule **EPDM** para mayor **flexibilidad**
- Empaques de hule

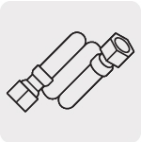

Gran flexibilidad, ideal para lugares reducidos

Certificaciones y garantías

Especificaciones

Medida de tuercas	1/2" (13 mm) x 1/2" (13 mm)
Largo	100 cm
Presión máxima	145 psi
Temperatura máxima	80° C
Peso	160 g
Empaque individual	Tarjeta
Pallet	864
Inner	6
Master	36

País de origen

Fabricado en China bajo las estrictas especificaciones de GRUPO TRUPER

© 2025 TRUPER, S.A. DE C.V. TODOS LOS DERECHOS RESERVADOS.
Los productos ilustrados y la información pueden cambiar sin previo aviso, como resultado de nuestros procesos de mejora continua.
Prohibida su reproducción o divulgación total o parcial así como su uso o aprovechamiento sin autorización escrita de Truper, S.A. de C.V.

Imágenes complementarias

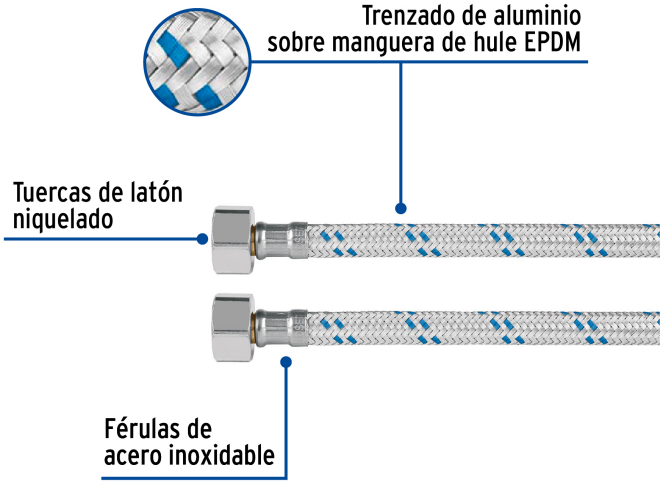

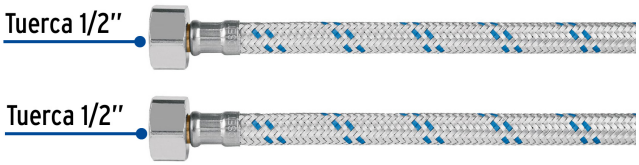

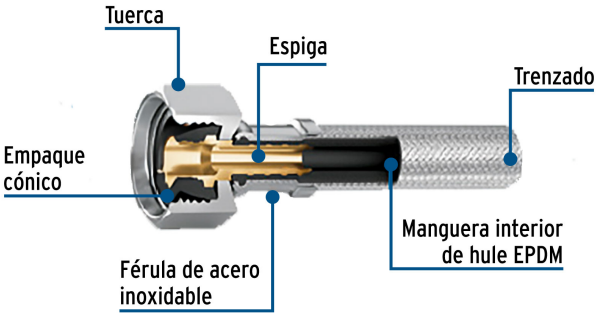

© 2025 TRUPER, S.A. DE C.V. TODOS LOS DERECHOS RESERVADOS.
Los productos ilustrados y la información pueden cambiar sin previo aviso, como resultado de nuestros procesos de mejora continua.
Prohibida su reproducción o divulgación total o parcial así como su uso o aprovechamiento sin autorización escrita de Truper, S.A. de C.V.