FOSET

CÓDIGO: **49511** CLAVE: **FWC-P35**

Manguera p/WC, aluminio, 1/2" x 7/8", 35 cm, plástico/latón

- Tuerca 1/2" de latón niquelado
- Tuerca 7/8" de plástico que permite apretar sin usar herramientas
- Espigas de latón resistentes a la corrosión y férulas de acero inoxidable
- Trenzado de **aluminio** sobre manguera de hule **EPDM** para mayor **flexibilidad**
- Empaques de hule

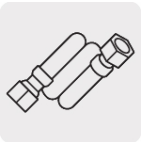

Gran flexibilidad, ideal para lugares reducidos

Certificaciones y garantías

5 AÑOS DE GARANTÍA - 5 YEARS GUARANTEE

Especificaciones

Medida de tuercas	1/2" (13 mm) x 7/8" (22 mm)
Largo	35 cm
Presión máxima	145 psi
Temperatura máxima	80 °C
Peso	81 g
Empaque individual	Caballete
Pallet	1800
Inner	6
Master	36

País de origen

Fabricado en China bajo las estrictas especificaciones de GRUPO TRUPER

© 2025 TRUPER, S.A. DE C.V. TODOS LOS DERECHOS RESERVADOS.
Los productos ilustrados y la información pueden cambiar sin previo aviso, como resultado de nuestros procesos de mejora continua.
Prohibida su reproducción o divulgación total o parcial así como su uso o aprovechamiento sin autorización escrita de Truper, S.A. de C.V.

Imágenes complementarias

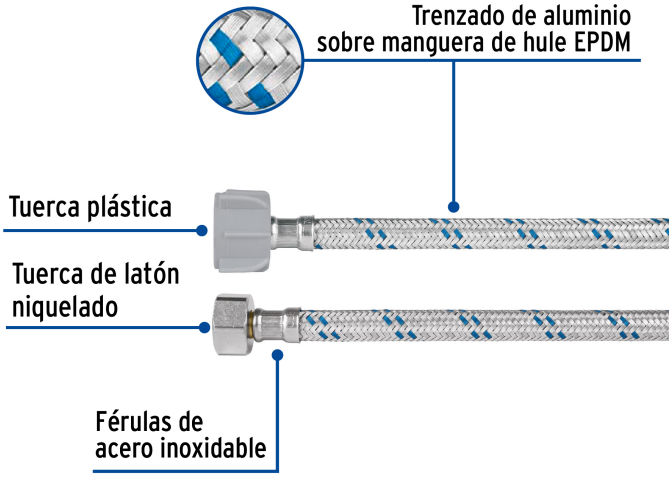

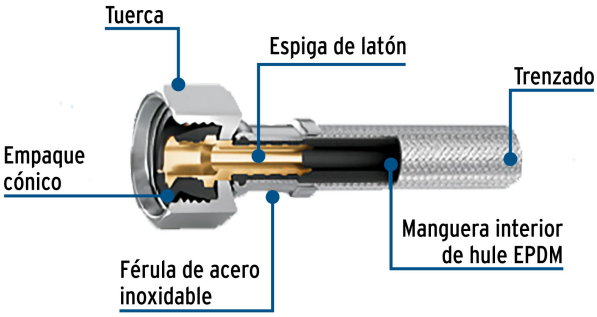

© 2025 TRUPER, S.A. DE C.V. TODOS LOS DERECHOS RESERVADOS.
Los productos ilustrados y la información pueden cambiar sin previo aviso, como resultado de nuestros procesos de mejora continua.
Prohibida su reproducción o divulgación total o parcial así como su uso o aprovechamiento sin autorización escrita de Truper, S.A. de C.V.