CÓDIGO: **49326** CLAVE: **VW-356**

Juego accesorios para WC, 2" con flotador tradicional, BASIC

- Válvulas de llenado y descarga de polipropileno
- Cadena plástica, tornillos y varilla de polipropileno
- Palanca de polipropileno
- Sapo con sello de silicona y marco rígido anti-fugas
- Para W.C. de 2 piezas con descarga de 2"
- Fácil instalación

HECHO EN MÉXICO

Para W.C. de 2 piezas

Certificaciones y garantías

- Cumple la norma: NOM-010-CONAGUA

NOM COMECER

3 AÑOS DE GARANTÍA

Especificaciones

Resistencia al cloro y limpiadores	Media
Altura válvula llenado	270 mm
Tipo de rosca válvula llenado	7/8" (22 mm)
Tipo de rosca válvula descarga	2" - 11.5 NPS
Máxima presión de trabajo	7 kgf/cm²
Empaque individual	Caballete
Inner	4
Master	24
Pallet	288

Datos de Empaque (Medidas y pesos aproximados)

Empaque Individual	**Medidas:** Alto: 33 cm (13") Ancho: 8.5 cm (3 1/4") Largo: 23 cm (9") **Peso:** 0.31 kg (0.68 lb)
Inner	**Medidas:** Alto: 14.5 cm (5 3/4") Ancho: 30.5 cm (12") Largo: 30.5 cm (12") **Peso:** 1.28 kg (2.82 lb)

© 2025 TRUPER, S.A. DE C.V. TODOS LOS DERECHOS RESERVADOS.
Los productos ilustrados y la información pueden cambiar sin previo aviso, como resultado de nuestros procesos de mejora continua.
Prohibida su reproducción o divulgación total o parcial así como su uso o aprovechamiento sin autorización escrita de Truper, S.A. de C.V.

Datos de Empaque (Medidas y pesos aproximados)

Master	**Medidas:** Alto: 32.8 cm (13") Ancho: 42 cm (16 1/2") Largo: 59 cm (23 1/4") **Peso:** 8.36 kg (18.43 lb)

País de origen

Fabricado en China bajo las estrictas especificaciones de GRUPO TRUPER

Incluye

1 Válvula de admisión
1 Válvula de descarga
1 Palanca de descarga
1 Empaque para W.C
1 Sapo con cadena
1 Flotador
2 Tornillos con rondana y tuerca
1 Manguera

Imágenes complementarias

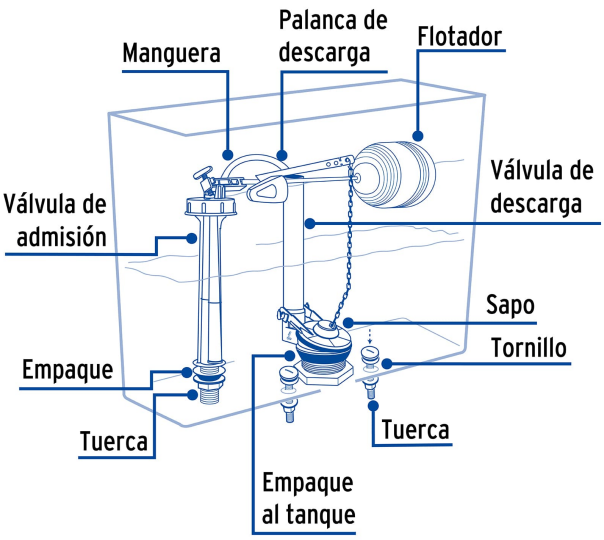

© 2025 TRUPER, S.A. DE C.V. TODOS LOS DERECHOS RESERVADOS.
Los productos ilustrados y la información pueden cambiar sin previo aviso, como resultado de nuestros procesos de mejora continua.
Prohibida su reproducción o divulgación total o parcial así como su uso o aprovechamiento sin autorización escrita de Truper, S.A. de C.V.

Imágenes complementarias

EMPAQUE INDIVIDUAL

Alto: 33 cm (13")

Largo: 23 cm (9")

Peso: 0.31 kg (0.68 lb)

EMPAQUE INNER

Alto: 30.5 cm (12")

Largo: 30.5 cm (12")

Contiene: 4 piezas

Peso: 1.28 kg (2.82 lb)

EMPAQUE MASTER

Alto: 32.8 cm (13")

Ancho: 42 cm (16 1/2")

Largo: 59 cm (23 1/4")

Contiene: 6 inner (24 piezas)

Peso: 8.36 kg (18.43 lb)

© 2025 TRUPER, S.A. DE C.V. TODOS LOS DERECHOS RESERVADOS.
Los productos ilustrados y la información pueden cambiar sin previo aviso, como resultado de nuestros procesos de mejora continua.
Prohibida su reproducción o divulgación total o parcial así como su uso o aprovechamiento sin autorización escrita de Truper, S.A. de C.V.