FOSET

CÓDIGO: **49271** CLAVE: **RS-606**

Resumidero cuadrado 6 x 6", latón, cromo, FOSET AQUA

- Cuerpo y rejilla de latón que proporciona alta resistencia a la corrosión
- Sello hidráulico que impide el retorno de olores
- Ideal para desagües interiores y exteriores

Sello hidráulico

Certificaciones y garantías

5 AÑOS DE GARANTÍA

Especificaciones

Acabado	Natural
Diámetro de salida	1 1/2" (38 mm)
Largo x ancho	6" (150 mm) x 6" (150 mm)
Peso	685 g
Empaque individual	Caja
Inner	2
Master	24
Pallet	720

País de origen

Fabricado en China bajo las estrictas especificaciones de GRUPO TRUPER

© 2025 TRUPER, S.A. DE C.V. TODOS LOS DERECHOS RESERVADOS.
Los productos ilustrados y la información pueden cambiar sin previo aviso, como resultado de nuestros procesos de mejora continua.
Prohibida su reproducción o divulgación total o parcial así como su uso o aprovechamiento sin autorización escrita de Truper, S.A. de C.V.

Imágenes complementarias

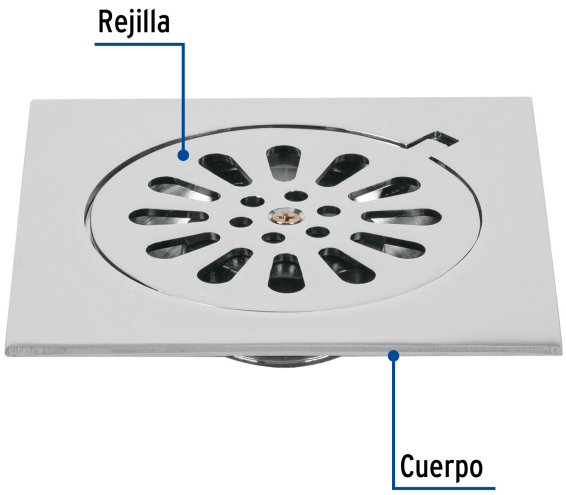

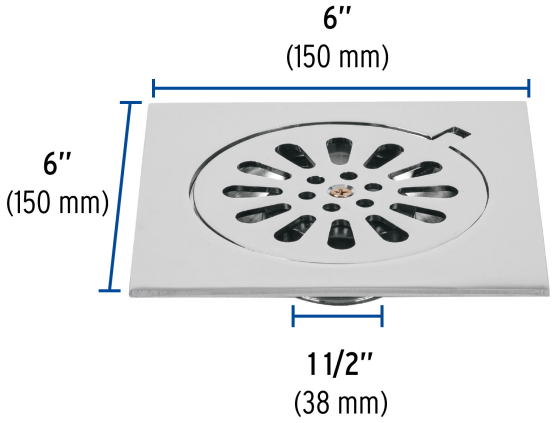

© 2025 TRUPER, S.A. DE C.V. TODOS LOS DERECHOS RESERVADOS.
Los productos ilustrados y la información pueden cambiar sin previo aviso, como resultado de nuestros procesos de mejora continua.
Prohibida su reproducción o divulgación total o parcial así como su uso o aprovechamiento sin autorización escrita de Truper, S.A. de C.V.