TRUPER

CÓDIGO: **15727** CLAVE: **LLH-10L**

Rueda de hule sólido 10" de alto desempeño, doble balero

- Rueda fabricada de hule sólido de alto desempeño, y rin de acero
- Gran resistencia al desgaste con suave rodamiento
- 2 Baleros con rodamientos de bolas de alta durabilidad
- Refacción para diablos de aluminio marca Truper®

2 Baleros

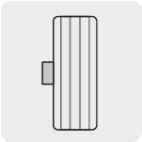
Eje lateral con tubo

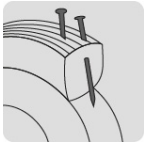
Imponchable

Certificaciones y garantías

- Garantizado contra defectos de fabricación o mano de obra. La garantía se puede hacer válida con cualquier distribuidor de TRUPER

Especificaciones

Carga máxima por pieza	150 kg
Diámetro de rueda	10" (250 mm)
Pisada	2-1/4" (55 mm)
Diámetro de eje	5/8" (16 mm)
Largo de eje	2-1/4" (55 mm)
Diámetro de Rin	5-1/2" (140 mm)
Empaque individual	Tarjeta
Pallet	200
Inner	2
Master	10

País de origen

Fabricado en China bajo las estrictas especificaciones de GRUPO TRUPER

D.R. © Truper S.A. de C.V. 2025 | Todos los derechos reservados.

Prohibida su reproducción o divulgación total o parcial así como su uso o aprovechamiento sin autorización escrita de Truper, S.A de C.V.

Imagenes complementarias

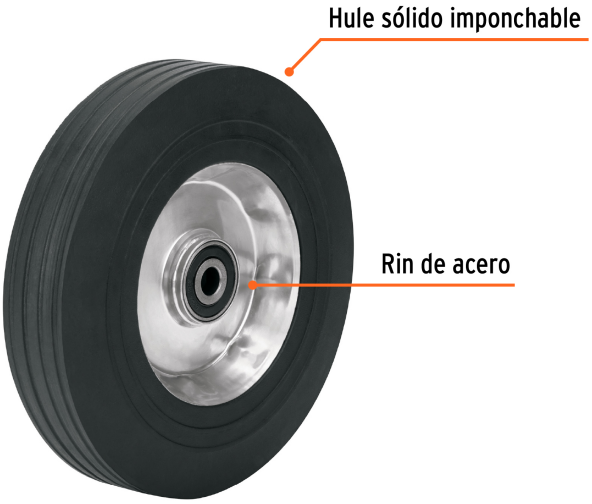

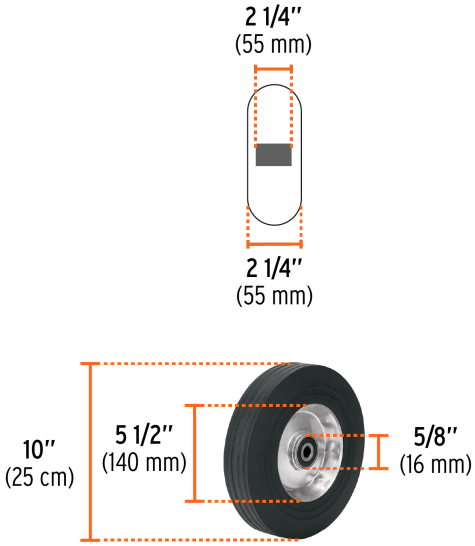

Para diablo de carga de aluminio

DIA-300A

D.R. © Truper S.A. de C.V. 2025 | Todos los derechos reservados.

Prohibida su reproducción o divulgación total o parcial así como su uso o aprovechamiento sin autorización escrita de Truper, S.A de C.V.