CÓDIGO: **48965** CLAVE: **FBO-2260X**

Manguera para boiler, acero inox, 1/2"x1/2", 60 cm, FOSET

- Tuercas 1/2" de latón niquelado
- Espigas de latón resistentes a la corrosión
- Férulas de acero inoxidable
- Trenzado de **acero inoxidable** sobre manguera de hule **EPDM** para mayor **durabilidad** y resistencia a la presión
- Empaques de hule

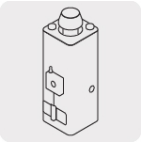
Para boiler

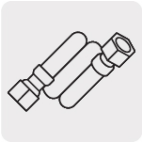
Gran flexibilidad, ideal para lugares reducidos

Certificaciones y garantías

Especificaciones

Medida de tuercas	1/2" (13 mm) x 1/2" (13 mm)
Largo	60 cm
Presión máxima	145 psi
Temperatura máxima	80° C
Peso	205 g
Empaque individual	Tarjeta
Caja	6
Inner	6
Master	36
Pallet	864

País de origen

Fabricado en China bajo las estrictas especificaciones de GRUPO TRUPER

© 2025 TRUPER, S.A. DE C.V. TODOS LOS DERECHOS RESERVADOS.
Los productos ilustrados y la información pueden cambiar sin previo aviso, como resultado de nuestros procesos de mejora continua.
Prohibida su reproducción o divulgación total o parcial así como su uso o aprovechamiento sin autorización escrita de Truper, S.A. de C.V.

Imágenes complementarias

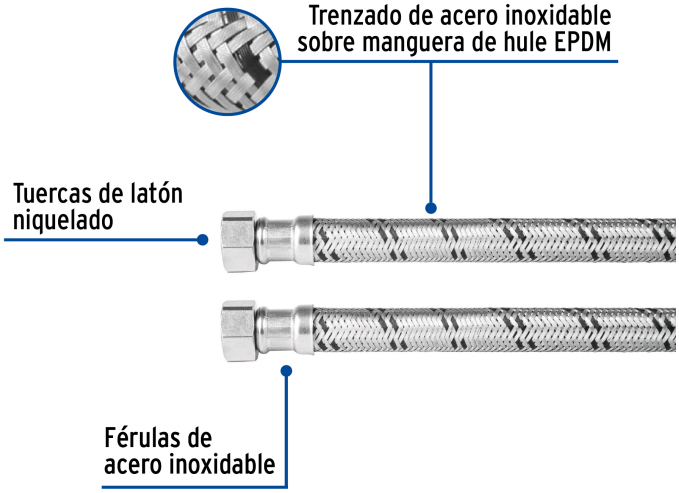

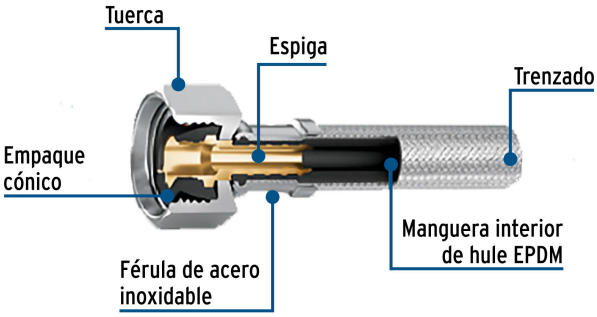

© 2025 TRUPER, S.A. DE C.V. TODOS LOS DERECHOS RESERVADOS.
Los productos ilustrados y la información pueden cambiar sin previo aviso, como resultado de nuestros procesos de mejora continua.
Prohibida su reproducción o divulgación total o parcial así como su uso o aprovechamiento sin autorización escrita de Truper, S.A. de C.V.