CÓDIGO: **43586** CLAVE: **CS-85IB**

Cerradura sobreponer izq instala-fácil, llave tetra, blíster

- **Cilindro de latón sólid**o con 9 pernos
- Cilindro exterior integrado que facilita su instalación
- Para colocación en puertas metálicas o de madera con espesor hasta de 1-1/2" (38 mm)
- Botón de seguridad

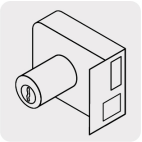

Certificaciones y garantías

Especificaciones

Modelo	Izquierda
Espesor de puerta	Hasta 38 mm
Tipo de puerta	Para puertas abatibles
Empaque individual	Blíster
Inner	3
Master	12
Pallet	288

País de origen

Fabricado en China bajo las estrictas especificaciones de GRUPO TRUPER

Incluye

3 Llaves tetra (Para hacer duplicados utilice la forja X720)

Tornillos

© 2025 TRUPER, S.A. DE C.V. TODOS LOS DERECHOS RESERVADOS.
Los productos ilustrados y la información pueden cambiar sin previo aviso, como resultado de nuestros procesos de mejora continua.
Prohibida su reproducción o divulgación total o parcial así como su uso o aprovechamiento sin autorización escrita de Truper, S.A. de C.V.

Incluye

Chapetón
Plantilla

Imágenes complementarias

Apertura de las puertas

A las puertas se les denomina derecha o izquierda de acuerdo al lado hacia el cual abren, existen cerraduras para **puertas derechas** y para **puertas izquierdas,** para evitar que la cerradura quede de cabeza.

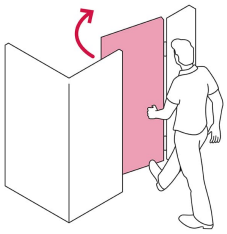

DERECHA

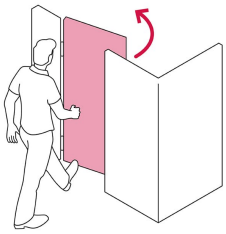

IZQUIERDA

De sobreponer

Instala fácil:
El cilindro exterior se encuentra ensamblado a la cerradura, lo que permite instalar la cerradura sin realizar ningún ajuste.

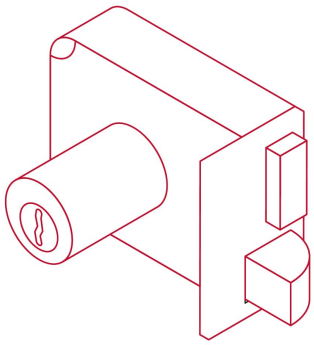

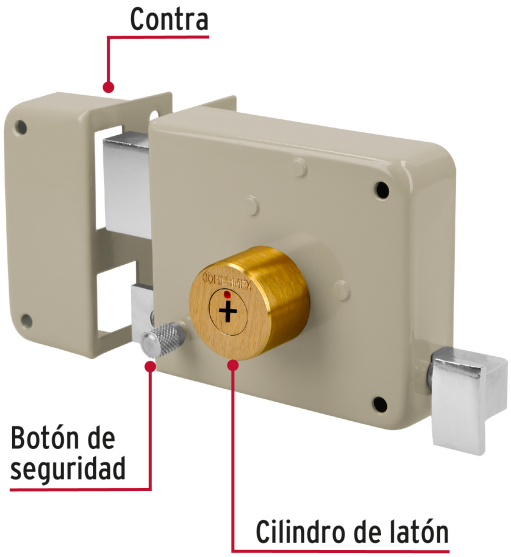

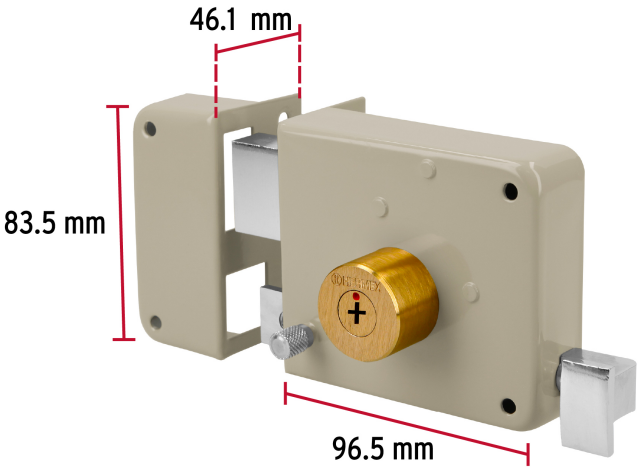

© 2025 TRUPER, S.A. DE C.V. TODOS LOS DERECHOS RESERVADOS.
Los productos ilustrados y la información pueden cambiar sin previo aviso, como resultado de nuestros procesos de mejora continua.
Prohibida su reproducción o divulgación total o parcial así como su uso o aprovechamiento sin autorización escrita de Truper, S.A. de C.V.

Imágenes complementarias

EMPAQUE INDIVIDUAL

Alto: 16.7 cm (6 1/2")

Largo: 19.3 cm (7 1/2")

Peso: 0.99 kg (2 lb)

EMPAQUE INNER

Alto: 20 cm (8")

Ancho: 20 cm (8")

Largo: 21.8 cm (8 1/2")

Contiene: 3 piezas

Peso: 3.06 kg (6.8 lb)

EMPAQUE MASTER

Alto: 42.5 cm (16 1/2")

Ancho: 24 cm (9 1/2")

Largo: 41.6 cm (16 1/2")

Contiene: 4 inner (12 piezas)

Peso: 12.7 kg (28 lb)

© 2025 TRUPER, S.A. DE C.V. TODOS LOS DERECHOS RESERVADOS.
Los productos ilustrados y la información pueden cambiar sin previo aviso, como resultado de nuestros procesos de mejora continua.
Prohibida su reproducción o divulgación total o parcial así como su uso o aprovechamiento sin autorización escrita de Truper, S.A. de C.V.