CÓDIGO: **46388** CLAVE: **PA-APCO-E**

Placa armada contacto e interruptor, línea Económica

- Placa de aluminio adonizado
- Contacto e interruptor fabricados en policarbonato
- Con retardante a la flama para mayor seguridad

Polarizado | Incluye tornillería | Retardante a la flama | Para interior

Certificaciones y garantías

- Cumple la norma: NOM-003-SCFI

NOM · ANCE | 1 AÑO DE GARANTÍA

Especificaciones

Número de módulos	2
Tensión / Frecuencia	127 V contacto, 125 V interruptor / 60 Hz
Corriente	10 A
Dimensiones de la placa	113 mm x 72 mm
Empaque individual	Bolsa
Pallet	2304
Inner	3
Master	144

País de origen

Fabricado en China bajo las estrictas especificaciones de GRUPO TRUPER

© 2025 TRUPER, S.A. DE C.V. TODOS LOS DERECHOS RESERVADOS.
Los productos ilustrados y la información pueden cambiar sin previo aviso, como resultado de nuestros procesos de mejora continua.
Prohibida su reproducción o divulgación total o parcial así como su uso o aprovechamiento sin autorización escrita de Truper, S.A. de C.V.

Imágenes complementarias

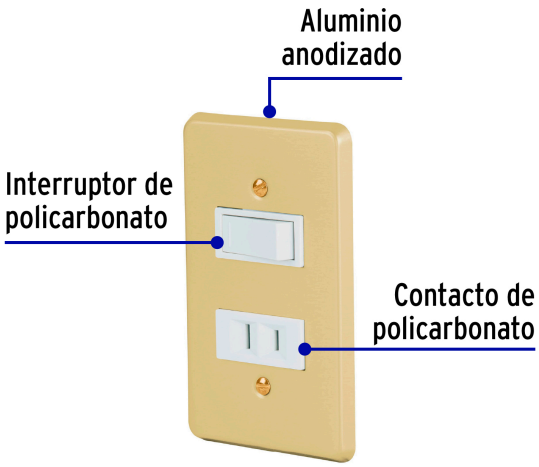

Diagrama de conexión

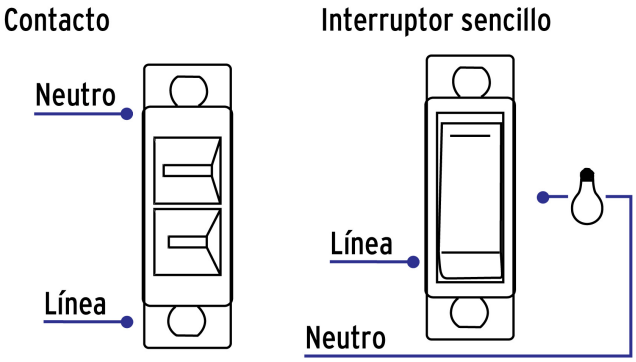

© 2025 TRUPER, S.A. DE C.V. TODOS LOS DERECHOS RESERVADOS.
Los productos ilustrados y la información pueden cambiar sin previo aviso, como resultado de nuestros procesos de mejora continua.
Prohibida su reproducción o divulgación total o parcial así como su uso o aprovechamiento sin autorización escrita de Truper, S.A. de C.V.