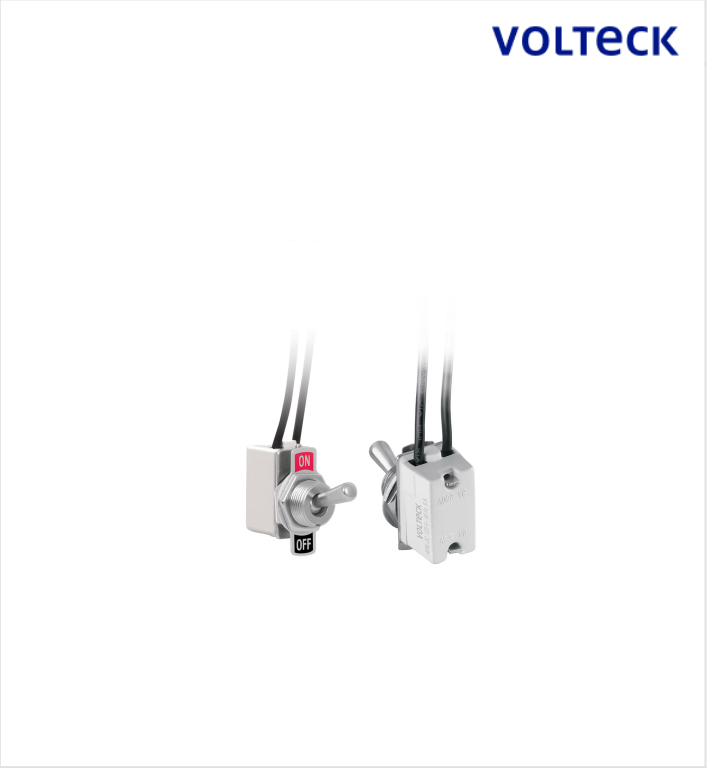

CÓDIGO: **46444** CLAVE: **APAL-2C**

Interruptor de palanca con cable, Volteck

- Cuerpo de ABS y botón tipo palanca de acero
- Con cable
- 1 Posición de encendido
- Permite interrumpir el flujo de una corriente eléctrica

Para interior

Certificaciones y garantías

- Cumple la norma: NOM-003-SCFI

1 AÑO DE GARANTÍA

NOM · ANCE

Especificaciones

Polo	1
Tiro	1
Potencia	750 W
Tensión	125 V
Corriente	6 A
Vida útil	40,000 operaciones
Calibre	20 AWG
Largo del cable	11.5 cm
Empaque individual	Bolsa
Pallet	10800
Inner	10
Master	200

© 2025 TRUPER, S.A. DE C.V. TODOS LOS DERECHOS RESERVADOS.
Los productos ilustrados y la información pueden cambiar sin previo aviso, como resultado de nuestros procesos de mejora continua.
Prohibida su reproducción o divulgación total o parcial así como su uso o aprovechamiento sin autorización escrita de Truper, S.A. de C.V.

País de origen

Fabricado en China bajo las estrictas especificaciones de GRUPO TRUPER

Imágenes complementarias

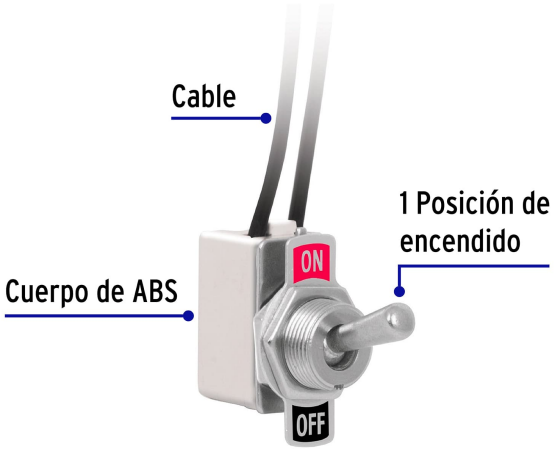

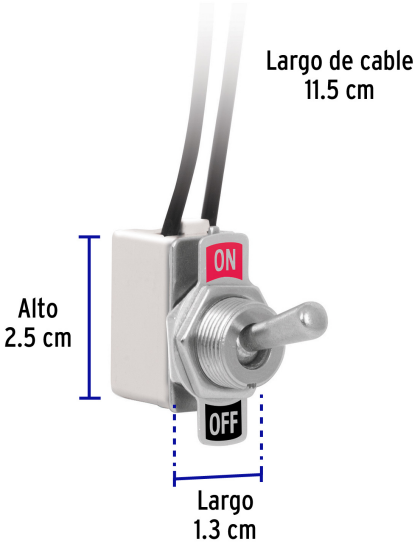

Diagrama de conexión

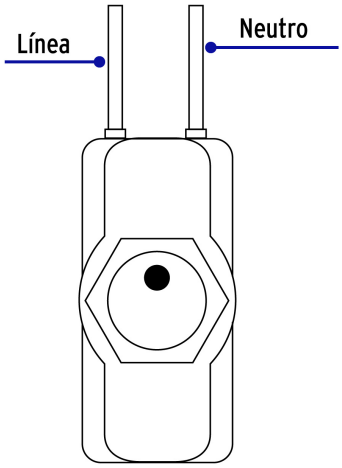

© 2025 TRUPER, S.A. DE C.V. TODOS LOS DERECHOS RESERVADOS.
Los productos ilustrados y la información pueden cambiar sin previo aviso, como resultado de nuestros procesos de mejora continua.
Prohibida su reproducción o divulgación total o parcial así como su uso o aprovechamiento sin autorización escrita de Truper, S.A. de C.V.